Trdnost-OG

4. Domača naloga
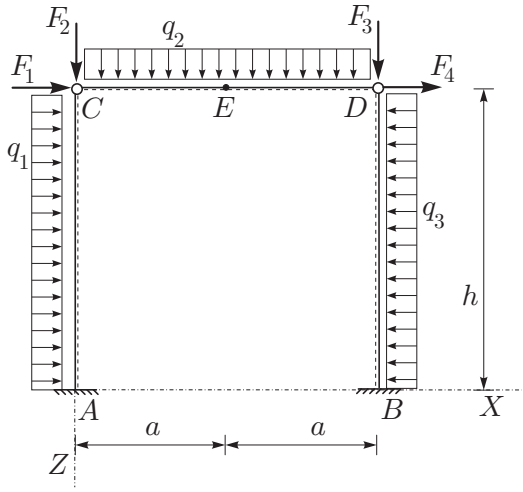
Določite upogibnico, notranje sile in diagrame notranjih sil za konstrukcijo na sliki. Posebej določite osne in prečne pomike v točkah C, D in E, izražene v globalnih koordinatah. Izračunajte tudi reakcije v podporah A in B ter notranje sile v točki E! Lokalni koordinatni sistem je označen črtkano. Podatki: $E = 2500\,\mathrm{kN/cm^2}$, $A = 400\,\mathrm{cm^2}$, $I_y = 200000\,\mathrm{cm^4}$. Ostali podatki so na voljo na naslovu *www.km.fgg.uni-lj.si/predmeti/Trdnost-VSS/DN.htm* za vsakega študenta posebej.